Focus M41
Einhebel-Küchenmischer 160, 1jet
Oberflächen: **Chrom** Artikelnummer: **31806000**

Beschreibung

Merkmale

- ComfortZone 160
- Schwenkbereich 360°
- Normalstrahl
- maximale Durchflussmenge bei 3 bar: 12 l/min
- Keramikmischsystem
- Temperaturbegrenzung einstellbar
- für Durchlauferhitzer geeignet
- DVGW NW-6506CT0437
- P-IX 18304/IA

Technologie

AirPower
Comfort Zone
Quick Clean

Produktabbildung

Maßzeichnung

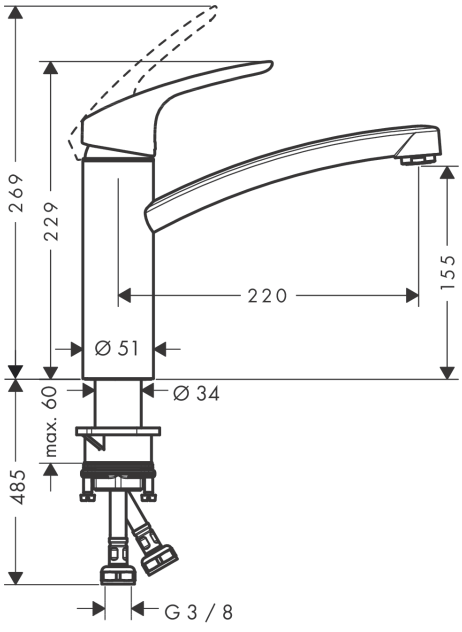

Durchflussdiagramm

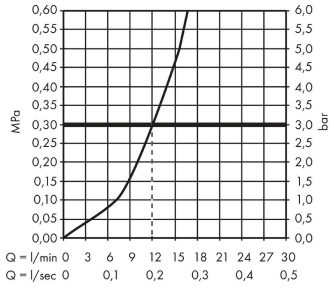

Focus M41
Einhebel-Küchenmischer 160, 1jet
Oberflächen: **Chrom** Artikelnummer: **31806000**

Explosionszeichnung

Baujahr: **>04/17**

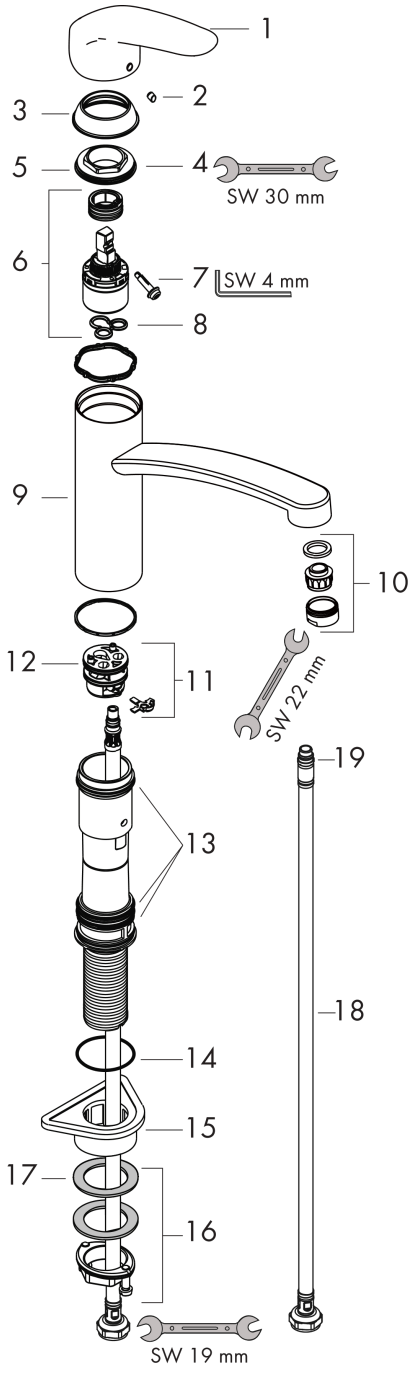

Focus M41
Einhebel-Küchenmischer 160, 1jet
Oberflächen: **Chrom** Artikelnummer: **31806000**

Ersatzteilliste

Baujahr: **>04/17**

Pos.	Beschreibung	Artikelnummer	PG	VE
1	Griff	95543000	98	1
2	Griffstopfen	96338000	98	1
3	Kappe	97995000	98	1
4	Mutter	97996000	98	1
5	O-Ring 30x2	98186000	98	1
6	Kartusche kpl.	92730000	98	1
7	Sicherungsschraube	96059000	98	1
8	Dichtung	95008000	98	1
9	Auslauf kpl.	98349000	98	1
10	Luftsprudler M24x1 (15 l/min)	13913000	98	1
11	Adapter für Kartusche	98750000	98	1
12	O-Ring 36x2,5	98190000	98	1
13	Dichtungsset	98702000	98	1
14	O-Ring 41x2	98212000	98	1
15	Befestigungsteil	97523000	98	1
16	Schaftbefestigung kpl. (Ø 34)	95049000	98	1
17	Gleitring	97548000	98	1
18	Anschlussschlauch 600 mm M8x0,75 G3/8	96556000	98	1
19	O-Ring 6,6x1,6	93019000	98	1